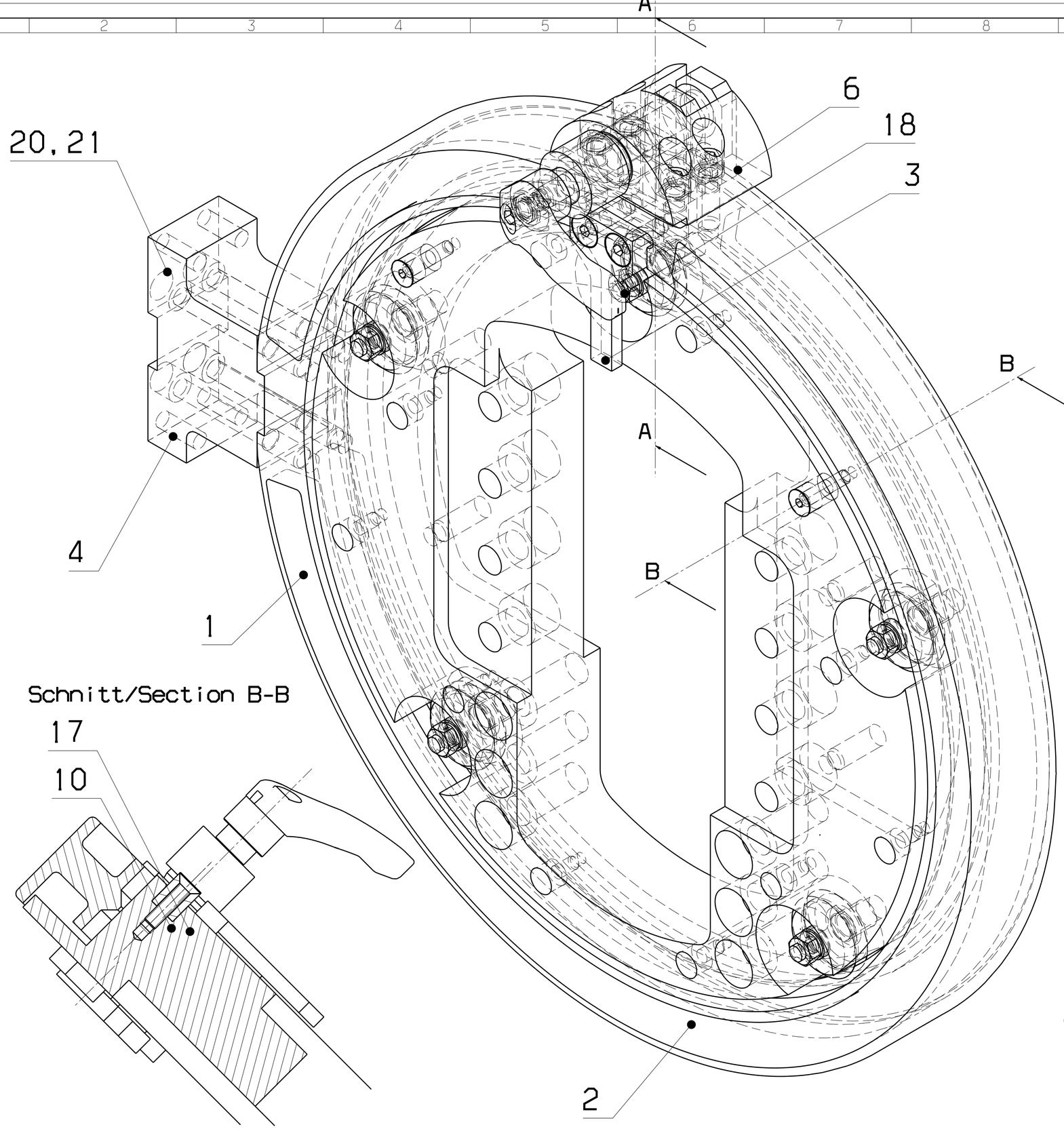

Schnitt/Section A-A

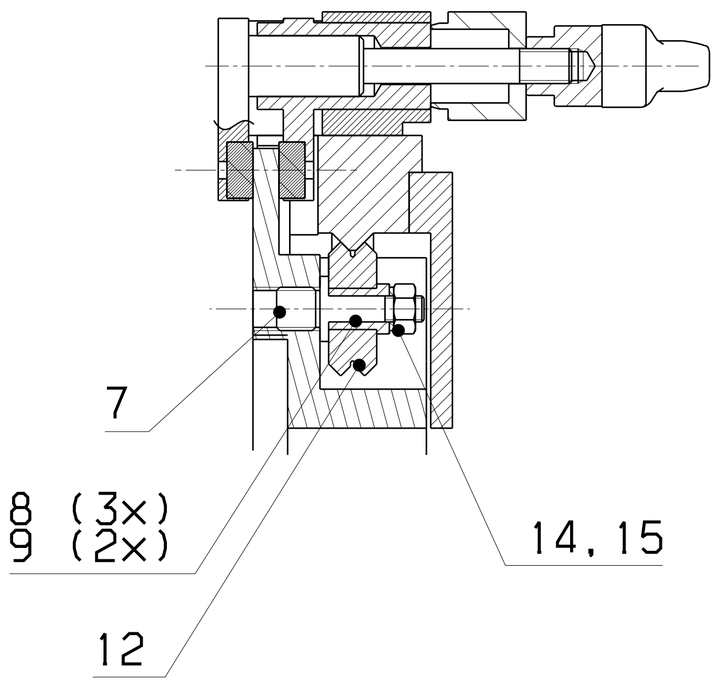

Schnitt/Section B-B

Lfd Nr	Zeichnungs-Nr.	Benennung	Werkstoff	DIN	Abmessung	Stk	Bemerkung
		.	.	.	.	.	.
22		.	.	.	.	.	.
21		Sicherungsring/Retaning ring	V2A	VS08	.	4	Schnorr
20		Zylinderschraube/Screw	verz.	DIN 912	M8x60	4	.
19	.	.	.	.	.	.	.
18	.	Senkschraube/Countershunk screw	verz.	DIN7991	M6x20	2	.
17	.	Senkschraube/Countershunk screw	verz.	DIN7991	M5x20	2	.
16	.	.	.	.	.	.	.
15	.	U-Scheibe/U-washer	verz.	DIN 125	B Ø6.4	5	.
14	.	Sechskantmutter/Hex. nut	verz.	DIN 934	M6	5	.
13	.	.	.	.	.	.	.
12	.	Fuehrungsrad/Guide wheel	368 040	.	Ø30x11.09/	5	.
11	.	.	.	.	Ø9.52W2X	.	.
10	3600 27134 010 4	Bolzen/Pin	16MnCr5		Ø10x16	2	.
9	3851 11000 115 4	Buchse/Bush	2.0402		Ø15x15	2	.
8	3851 11000 114 4	Exzenter/Eccentric	2.0402		Skt.14x15	3	.
7	3851 11000 113 4	Lagerbolzen/Bearing pin	1.4307		Ø15x34	5	.
6	3600 27334 000 3	Drehkranzbremse/Gimbal brake	.		.	1	eig. STL
5	.	.	.		.	.	.
4	3600 30007 004 3	Zwischenstueck/Intermediate piece	3.4365.71		40x65x95	1	.
3	3600 30007 003 4	Anschlag/Buffer	16MnCr5		10x30x60	1	.
2	3600 30007 002 0	Innenring/Inside ring	3.4365.71		Ø340x40	1	.
1	3600 30007 001 1	Aussenring/Outside ring	C 45k		Ø350x40	1	.

Index	Datum	Name	Änderung

roh | Rz 100 | Rz 25 | Rz 6.3 | Rz 1

Für Maße ohne Toleranzangabe gilt DIN 7168 mittel-s

Für diese Zeichnung behalten wir uns alle Rechte vor. Ohne unsere vorherige Zustimmung darf sie weder vervielfältigt noch Dritten zugänglich gemacht werden, und sie darf durch den Empfänger oder Dritte auch nicht in anderer Weise mißbräuchlich verwertet werden

HELU Service

	Tag	Name
2007		
Bearb.	02.12	CDL/VS
Gepr.		
Norm		

Benennung: Drehkranz Ø350
Gimbal Ø350

Zeichnungs-Nr.: 3600 30007 000 2

Modell-Nr.:	Material: ZSB	Maßstab: 1:1	Blatt: 1
Gewicht:	Rohmaß:	Ursprung:	von: 1

A2

CAD-Zeichnung, keine manuelle Änderung